电—气比例调压阀
VY1系列

符号

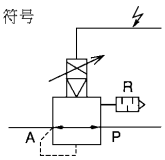

※电信号输入按比例控制气压的输出

共同规格／型号选择

型号	内部先导式	VY1A00-M5	VY1100-01	VY1100-02	VY1300-03	VY1300-04	VY1500-06	VY1500-10	VY1700-10	VY1700-12	VY1900-14	VY1900-20
	外部先导式	VY1A01-M5	VY1101-01	VY1101-02	VY1301-03	VY1301-04	VY1501-06	VY1501-10	VY1701-10	VY1701-12	VY1901-14	VY1901-20
接管口径	接管口代号	M5	01	02	03	04	06	10	10	12	14	20
	P孔	M5 x 0.8	⅛	¼	⅜	½	¾	1	1	1¼	1½	2
	A孔											
	R孔								1¼		2	
有效断面积	mm²	5	16	25	60	70	160	180	300	330	590	670
	Cv值	0.28	0.9	1.4	3.3	3.9	8.9	10	17	18	33	37
重量kg		0.16	0.25	0.25	0.55	0.55	1.5	1.5	2	2	4	4
线性度		2.5%满刻度以内					5%满刻度以内					
迟滞现象		1%满刻度以内					2%满刻度以内					
重复精度		±1%满刻度以内					±2%满刻度以内					
反应时间		30毫秒										
应用流体		空气・惰性气体										
环境温度		0 ~ 50˚C										
最高使用压力		0.88 MPa {9kgf/cm²}										
调节压力范围		0.05 MPa {0.5kgf/cm²} ~ 供应压力										
外先导式压力		供应压力 ~ 0.88MPa {9 kgf/cm²} (只限 VY1□01)										
输入信号		1 ~ 5VDC，1mW或以下										
电源		24VDC ±10%，1.8W或以下										
接线方式		DIN插座式										
空气消耗量		不操作时：0，操作时：最大10 l/min										
润滑		不需要										

任选项

配件		型号					
		VY1A0	VY110	VY130	VY150	VY170	VY190
托架	B	VEXA-18-2	VEX1-18-1	VEX3-32	VEX5-32	VEX7-32	VEX9-32
	F	VEXA-18-3	VEX1-18-2	-	-	-	
压力表	G	-	G27-10-01	G36-10-01	G46-10-01		
先导排气消声	N		AN120-M5	AN101-01	AN200-02		

操作原理

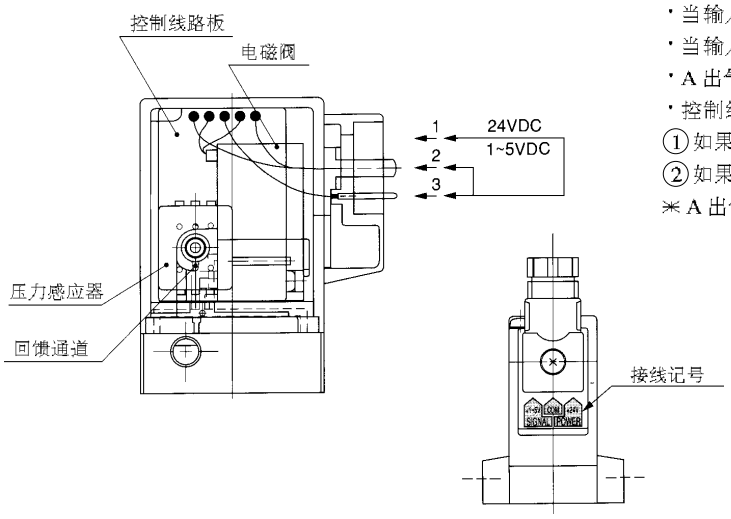

操作

・当输入电信号至1VDC时，电磁阀仍不操作及A出气口没有压力。
・当输入电信号1 ~ 5VDC时，操作开始。
・A出气口压力会经由压力感应器回馈到控制线路板上。
・控制线路板会比较当时的信号及回馈的信号。
① 如果回馈信号低，供电於电磁阀上，A出气口压力增加。
② 如果回馈信号高，不供电於电磁阀上，A出气口压力降低。
※A出气口压力会不断以高速重复以上 ① 及 ② 之步骤。

回路

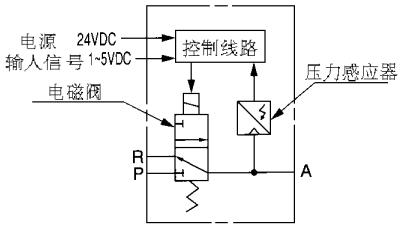

应用例

喷咀流量控制

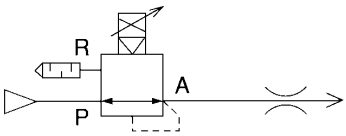

张力控制

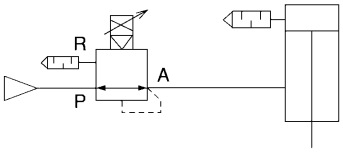

贮气罐压力控制

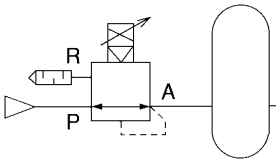

气缸压力控制

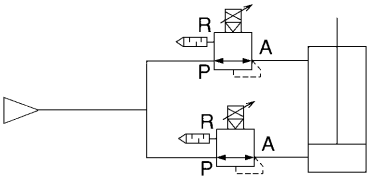

外形尺寸图 (毫米)

VY1A0 $^{0}_{1}$ -M5

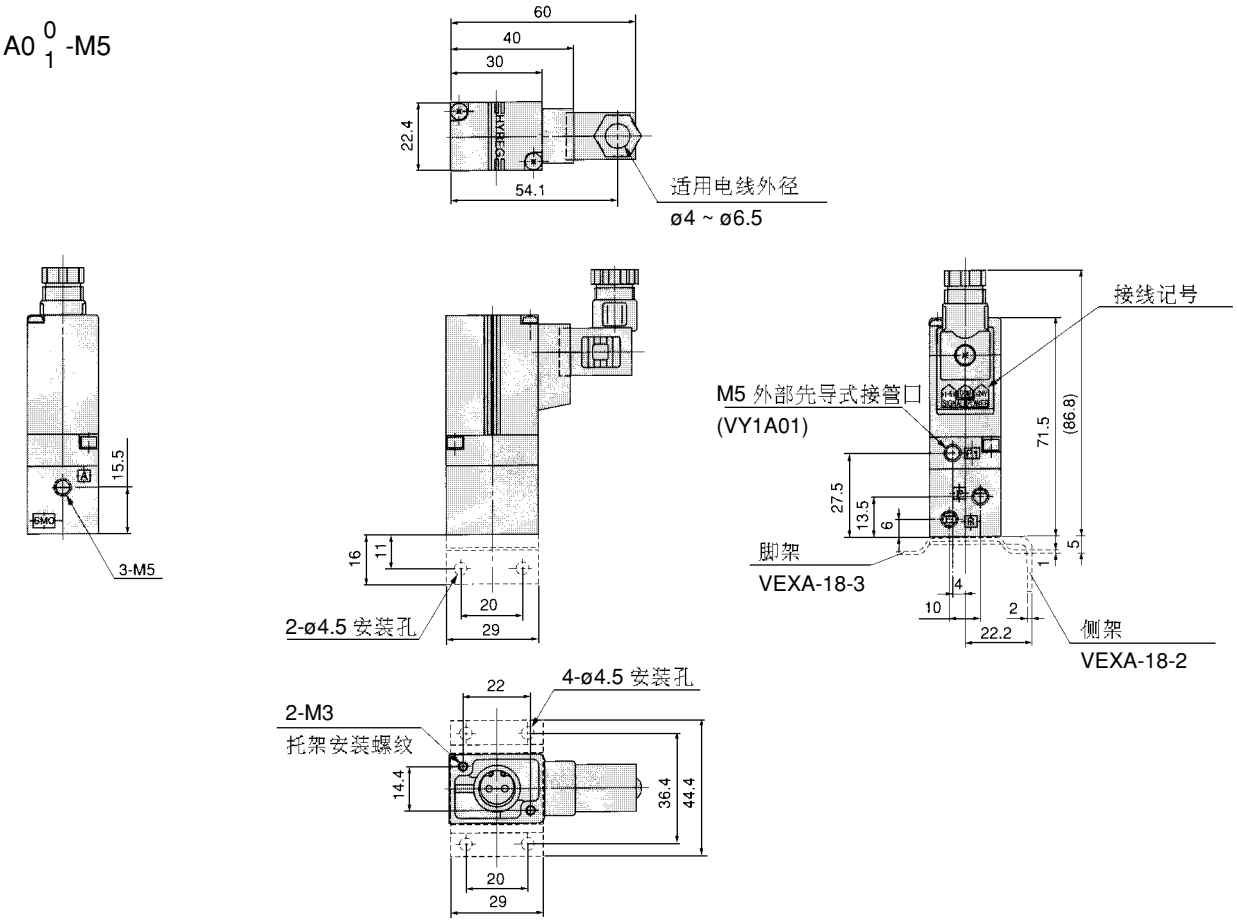

VY110 $^{0}_{1}$ - $^{01}_{02}$

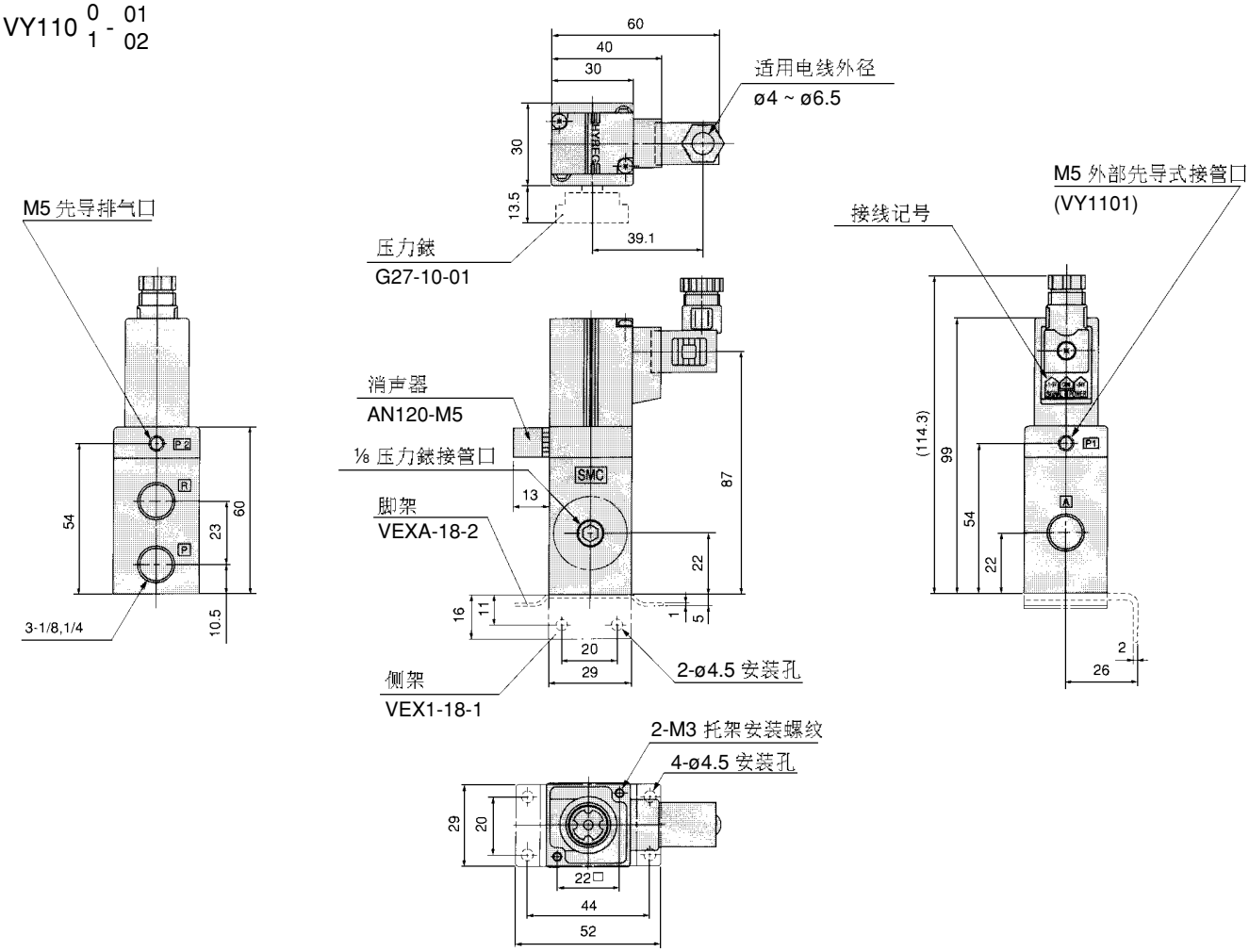

外形尺寸图 (毫米)

VY130 $^{0}_{1}$ - $^{03}_{04}$

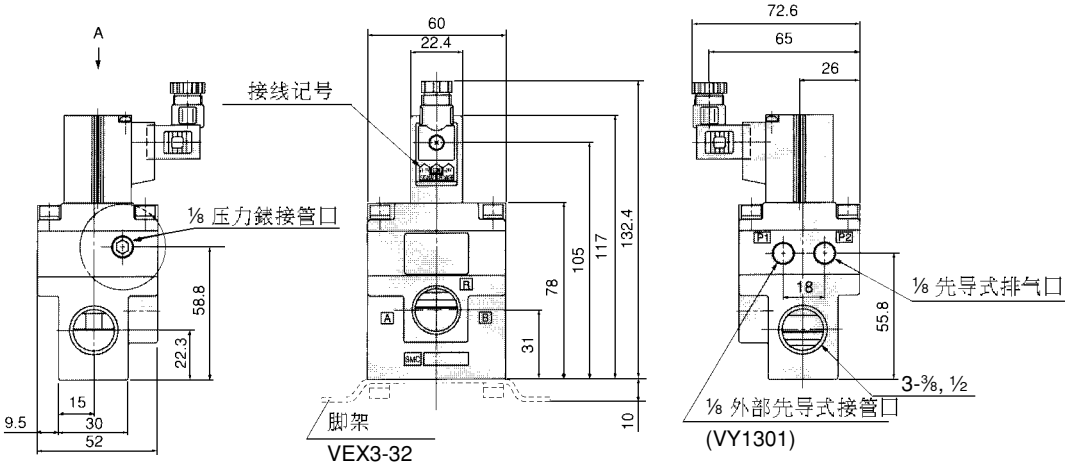

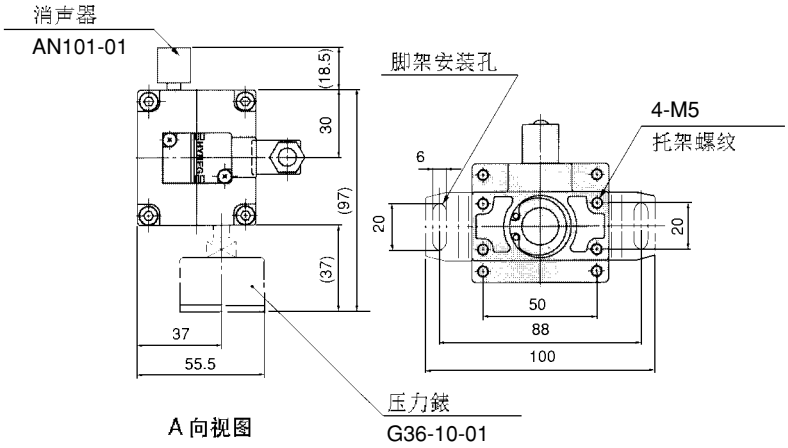

VY150 $^{0}_{1}$ - $^{06}_{10}$

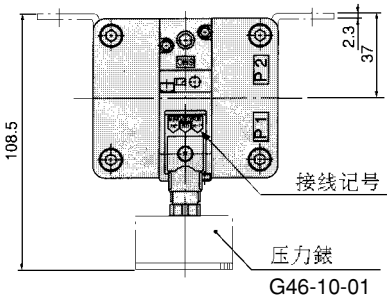

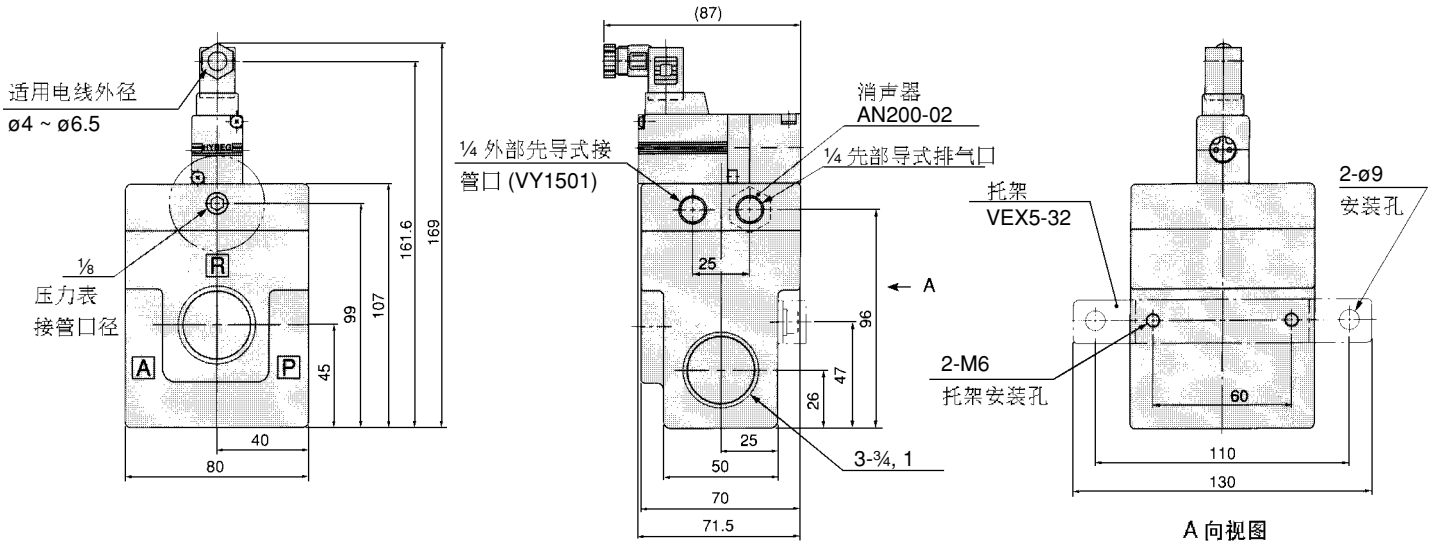

外形尺寸图 (毫米)

VY170 $^{0}_{1}$ - $^{10}_{12}$

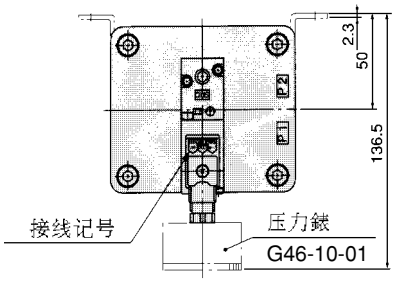

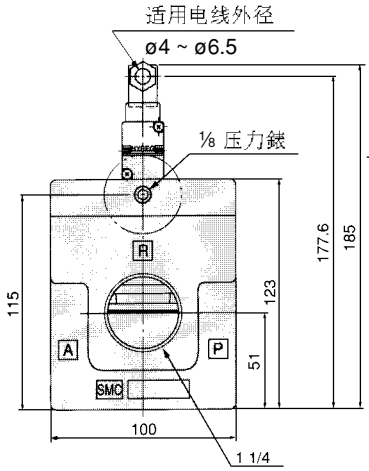

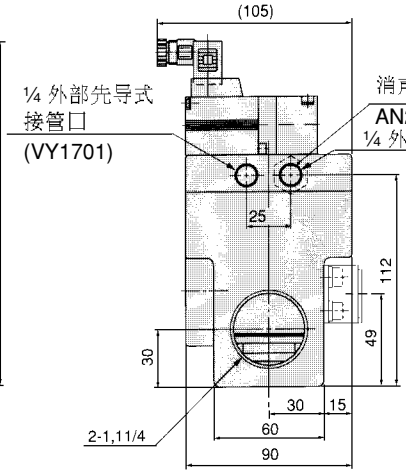

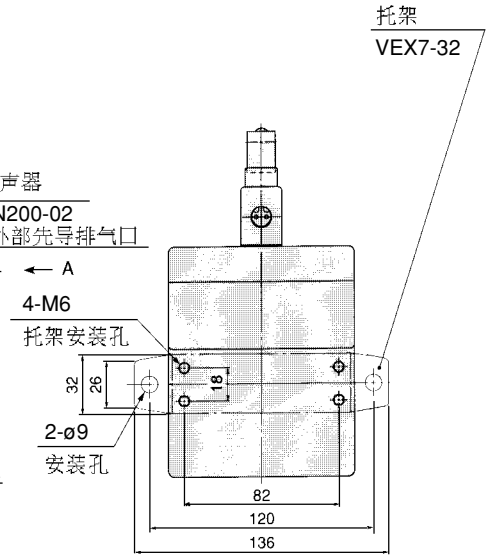

A 向视图

VY190 $^{0}_{1}$ - $^{14}_{20}$

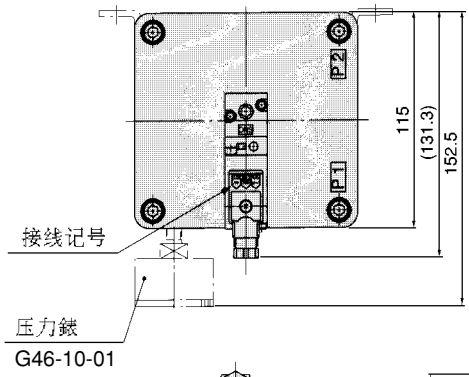

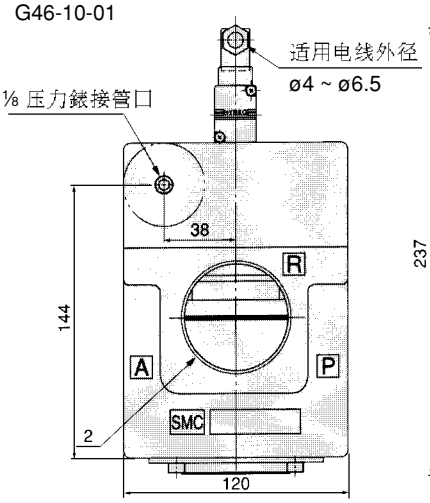

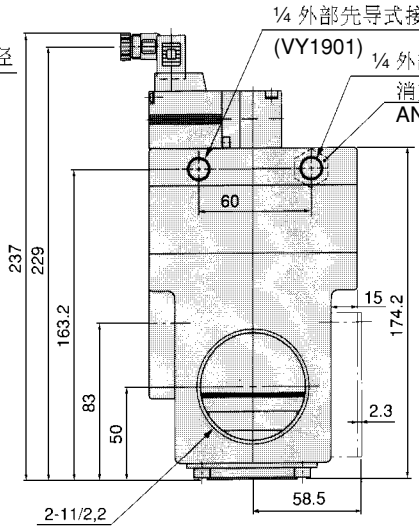

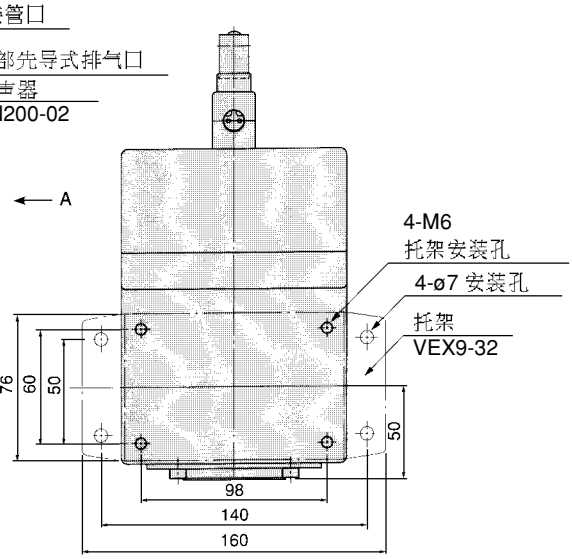

A 向视图