3通机械阀
VM200系列

共同规格

流体	空气
操作压力范围	0 ~ 1.0MPa {0 ~ 10.2kgf/cm²}
环境及流体温度	5 ~ 60˚C
有效断面积 (Cv值)	19mm² (1.0)
接管口径	Rc (PT) ¼"
重量 (基本型)	111gf

註1) 建议用润滑油一透平1 号油 ISO VG32
註2) 除3通外，另有2通可供选择，型号举例：VM220-02-00

型号

驱动器		型号	驱动器零件号	应用
机械操作	基本型	VM230-02-00	—	—
	滚轮杠杆	註2) VM230-02-01	VM-01A	聚乙醛树脂滚轮
		註2) VM230-02-01S	VM-01AS	硬钢滚轮
	单向滚轮杠杆	註2) VM230-02-02	VM-02A	聚乙醛树脂滚轮
		註2) VM230-02-02S	VM-02AS	硬钢滚轮
手动操作	肘杆	(VM230-02-00) 配驱动器	VM-08A	—
	按钮 (磨菇状)		VM-30A□	
	按钮 (伸凸型)		VM-32A□	
	按钮 (平型)		VM-33A	
	旋转选择 (2位)		VM-34A□	
	锁匙选择 (2位)		VM-36A	
	旋转选择 (3通3位)	VM230-02-35□	—	
	旋转选择 (5通3位)	VM250-02-35□		
	脚踏板	VM230-02-40		

註1) □一代表按钮颜色
R=红色
B=黑色
註2) 型号已包括驱动器在内

订货举例

1) 订¼"，3 通黑色伸凸型按钮机械阀，
正确型号：VM230-02-00 (基本阀体)
VM-32AB (按钮)
2) 订¼"，5 通 3 位红色旋转选择机械阀，
正确型号：VM250-02-35R

外形尺寸图 （毫米）

基本型
VM230-02-00

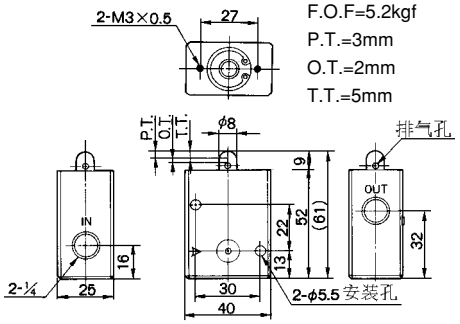

滚轮杠杆
VM-01A(S)

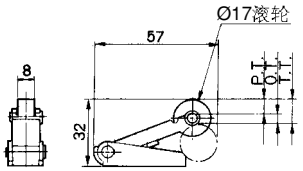

P.T.=6.5mm
O.T.=4.5mm
T.T.=11mm

旋转选择 (3 位)
VM230-02-35□/VM250-02-35□

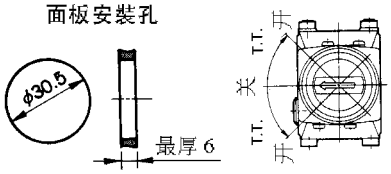

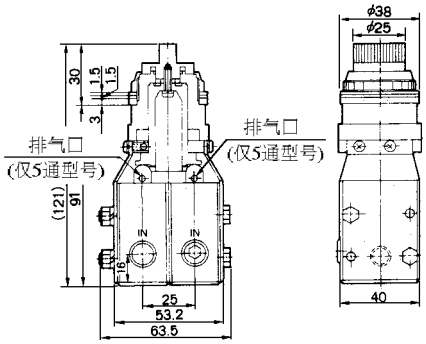

F.O.F=4
T.T.=45˚

脚踏板
VM230-02-40

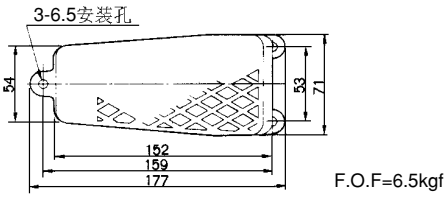

F.O.F=6.5kgf
T.T.=1.2˚

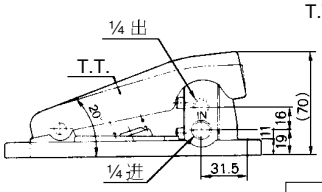

单向滚轮杠杆
VM-02A(S)

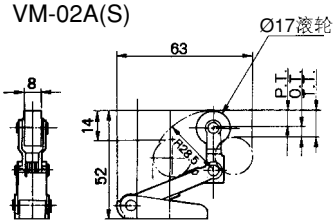

P.T.=7mm
O.T.=5mm
T.T.=12mm

VM-08A,VM-30A□,VM-32A□,VM33A,VM34A□,VM-36A外形尺寸图请参阅 3.136页