锁紧气缸／标准型
CLJ2系列(ø16)

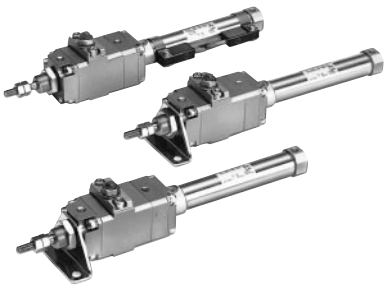

规格

使用流体	空气
动作方式＊	单杆双作用
形式	不给油式・给油式(兼用)
使用压力范围	0.08～0.7MPa
环境及流体温度	无磁性开关 —10～70℃ 带磁性开关 —10～60℃(但未冻结)
使用活塞速度	50～500mm/s
缓冲	垫缓冲
行程长度允差(mm)	+1 0

＊还有双杆双作用

锁规格

锁动作方式	弹簧锁(排气锁)	弹簧锁＋气压锁	气压锁
锁开放压力	0.3MPa以上		0.1MPa以上
锁开始压力	0.25MPa以下		0.05MPa以上
最高使用压力	0.5 MPa		
锁紧方向	两个方向		
保持力(N)	122	170 (在0.5MPa时)	

安装件型号

脚座型	法兰型	T形座＊	磁性开关安装件
CLJ-L016B	CLJ-F016B	CJ-T016B	BJ2-016

＊用于双耳环型。

型号表示方法

C [D] L J 2 [L] 16 – [60] [R] – [E] – [C73] – [ ]

磁环

无记号	未内置
D	内置

安装形式

B	基本型
L	轴向脚座型
F	杆侧法兰型
D	双耳环型

缸径 16mm

标准行程(mm)
15,30,45,60,75,100
125,150,175,200

无杆侧缸盖上的通口位置

无记号	径向
R	轴向

锁动作方式

E	弹簧锁(排气锁)
P	气压锁(加压锁)
D	弹簧＋气压锁

磁性开关型号

无记号	无磁性开关

＊未内置磁环无此项

磁性开关个数

无记号	2个
S	1个
n	n个

磁性开关型号表

C73, C76, H7A1, H7B, H7NW, H7BA

＊ 在磁性开关型号后面，附导线长度记号。
无记号 –0.5m,L–3m,Z–5m。
例 ：C76L。

定位精度(停止精度)

(mm)

锁紧方式	使用活塞速度(mm/s)			
	50	100	300	500
弹簧锁	±0.4	±0.5	±1.0	±2.0
加压锁	±0.2	±0.3	±0.5	±1.5

外形尺寸图（毫米）

CLJ2B16 / 基本型

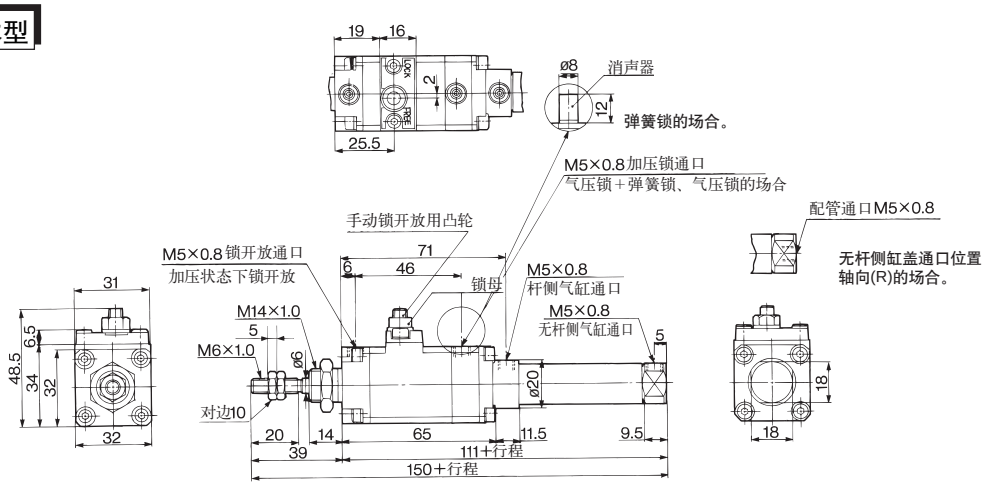

CLJ2L16 / 脚座型

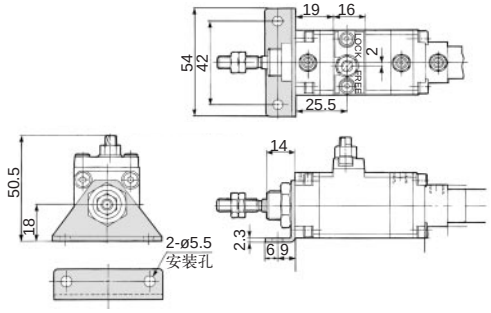

CLJ2F16 / 杆侧法兰型

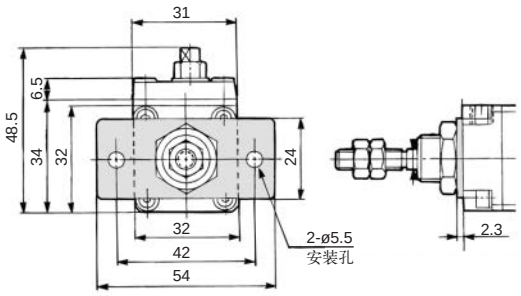
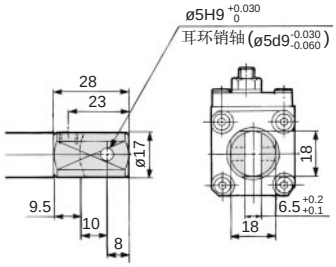
CLJ2D16 / 双耳环型