低回转力矩的回转接头
MQR系列

* 采用间隙密封形式。寿命长：10亿次回转(MQR1)至1亿次回转(MQR12)
* 回转力矩稳定，不受供给压力及温度变化的影响
* 长时间放置后，回转力矩也不受影响
* 由于是螺旋状配管，管子易于整理

规格

型号	MQR1-M5	MQR2-M5	MQR4-M5	MQR8-M5	MQR12-M5	MQR16-M5
回路数(通口数)	1	2	4	8	12	16
使用流体	空气、惰性气体					
导向结构	轴承支持	两端轴承支持				
连接口径	外螺纹R1/8 内螺纹M5 x 0.8	M5 x 0.8				
有效截面积	$2.5mm^2$					
给油	不要					
使用压力范围	-100kPa~1MPa					
环境及流体温度	-10~80˚c					
始动回转力矩(N·m)	0.003以下	0.03以下	0.05以下	0.1以下	0.2以下	0.5以下
允许回转数(圈/分)	3000以下	2000以下	1500以下	900以下	600以下	200以下
允许径向负载 允许轴向负载	1N以下	15N以下	30N以下	40N以下	50N以下	

型号表示方法

MQR [F] [4] − M5

可选项

无记号	标准型
F	法兰型

* 1回路无法兰型

回路数

1	1回路
2	2回路
4	4回路
8	8回路
12	12回路
16	16回路

连接口径：M5×0.8

外形尺寸图(毫米)

MQR1-M5

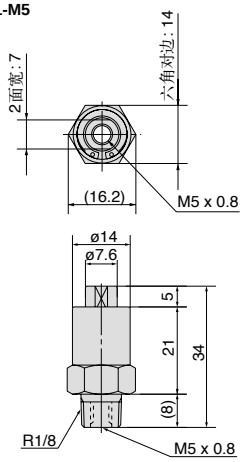

MQR2-M5

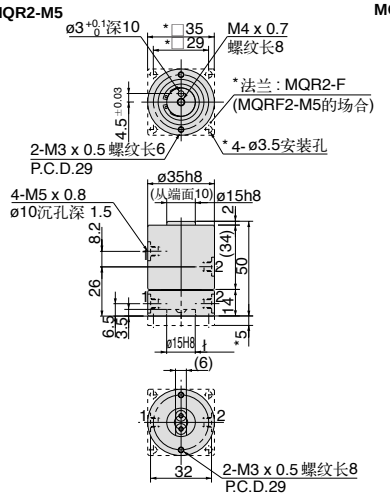

MQR4-M5

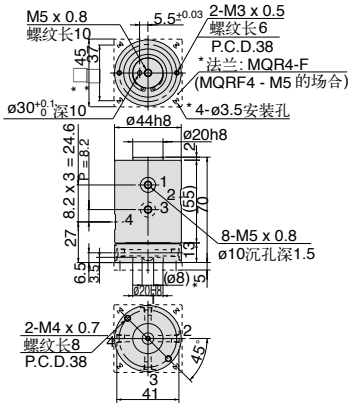

MQR8-M5

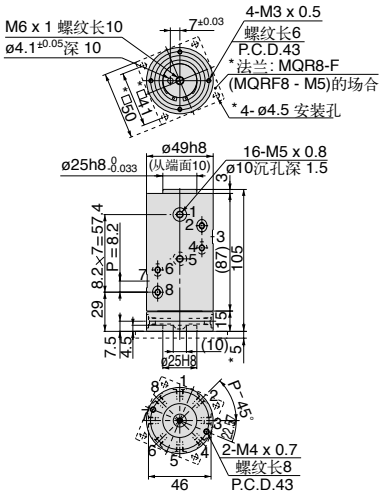

MQR12-M5

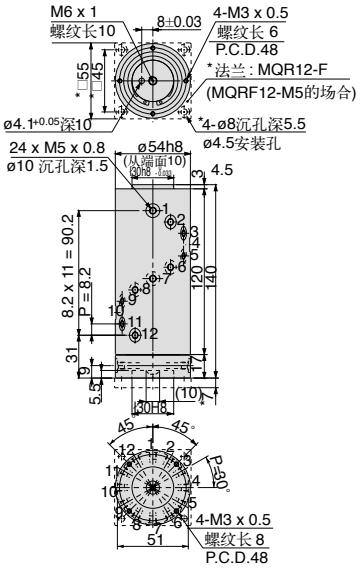
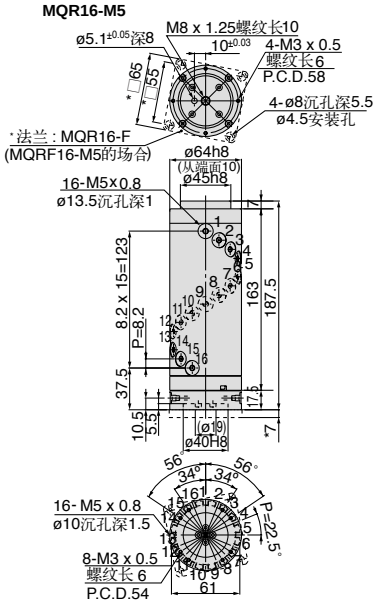
MQR16-M5