3通电磁阀／高压用(5.0MPa)
VCH410系列

图形符号

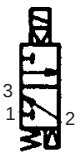

型号／规格

型号 注)		VCH410- □△ ◇G
阀结构		先导式操作，膜片座阀式
流体		空气
孔口直径		ø1.8 mm
流量特性	S(mm²)	120
	Cv	4.4
使用压力范围		0.5 ~ 5.0MPa
流体温度		1 → 2 : 20 ~ 60˚C, 2 → 3 : 50 ~ 100˚C
环境温度		10 ~ 60˚C
阀体材料		A2017
密封材料		聚氨脂
保护		IP65
电压		DC24V,DC12V,AC110V,AC220V
允许电压变动		±10% 额定电压
导线引出方式		DIN 形插座式
线圈绝缘		B 级
耗电量		5W (DC), 7.5VA (AC)

注) □ - 代表使用电压
3=AC110V
4=AC220V
5=DC24V
6=DC12V

△ - 代表导线引出方式
D=DIN 形插座式
DL=DIN形 插座式带指示灯

◇ - 代表接管口径
04=G1/2
06=G3/4
10=G1

应用例

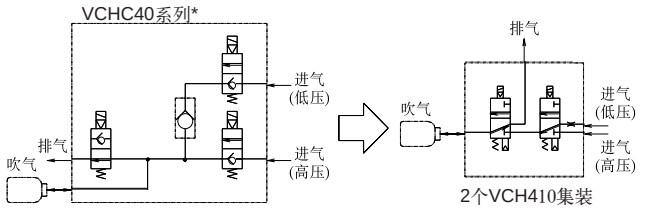

＊3个VCH4□与一个单向阀的组合。

2个VCH410集装式。

外形尺寸图（毫米）

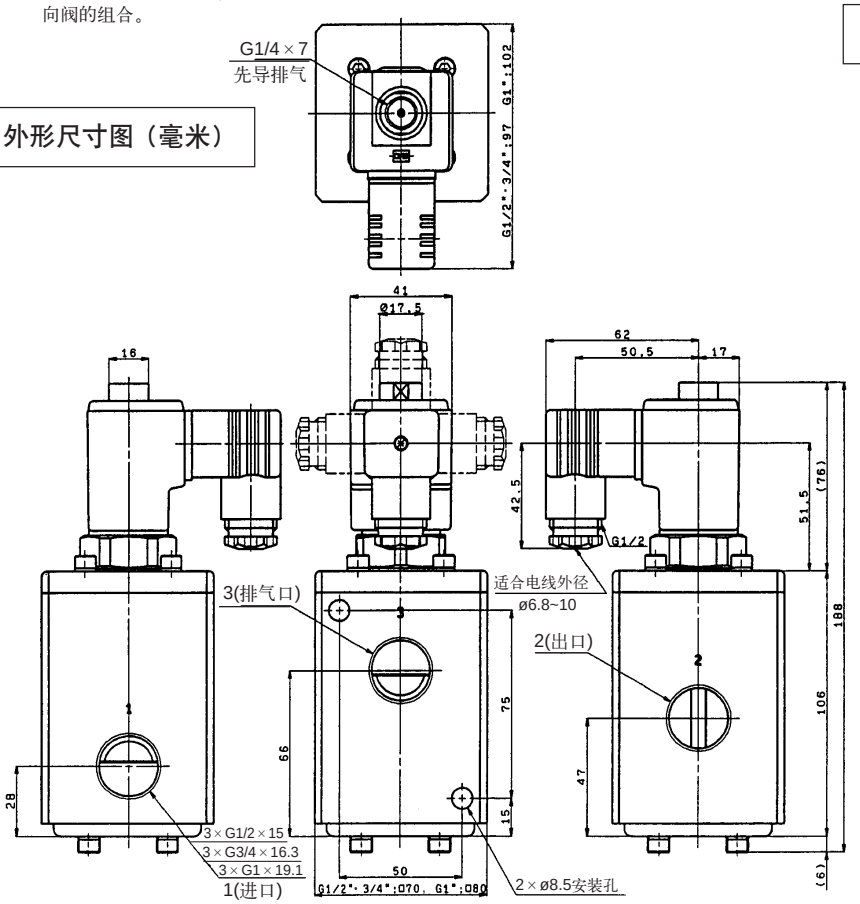
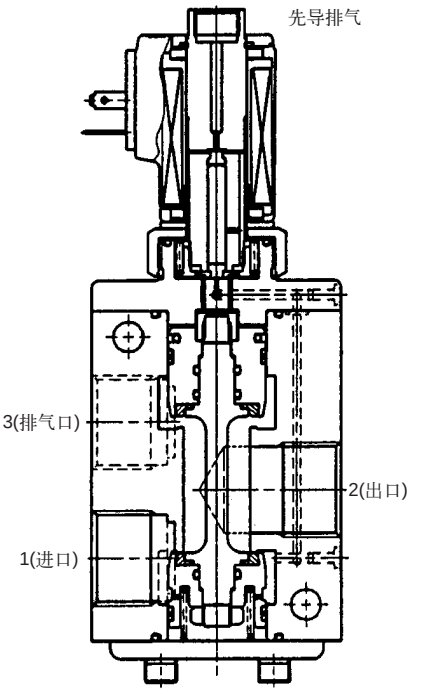
结构图