3通直动式电磁阀／座阀／弹性密封
VT301系列

图形符号

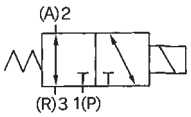

共同规格

使用流体	空气
零位状态	常通或常断通用
使用压力范围	0～1.0MPa
有效截面积	3mm²
环境及流体温度	-10～50℃(但未冻结)
响应时间	30ms 以下(0.5MPa时)
最高动作频率	10Hz
＊给油	不需要
手动操作	非锁定按钮式
抗冲击/振动能力	150/50 m/s²
保护构造	防尘

＊若给油，请用透平1号油ISOVG32。

电磁线圈规格

导线引出方式		直接出线式(G)，导管式(C)，DIN形插座式(D)
标准电压 ＊		AC:110、220V(50HZ)
		DC:24V、12V
允许电压波动范围		额定电压的−15% ～ +10%
消耗功率	交流	启动: 12VA　励磁: 7.5VA
	直流	4.8W(无灯)　5W(带灯)

＊另有非标准电压可供选择。

型号表示方法

VT 301 □ − 02 1 G □ − □ − □

集装用时改为VO

阀规格

无记号	标准品
V*	真空用

＊准标准

接管口径

01	Rc1/8
02	Rc1/4
00	集装用，无连接通口

额定电压

1	AC100V
2	AC200V
3	AC110V
4	AC220V
5	DC24V
6	DC12V
7	AC240V
9	其他

导线引出方式

G	直接出线式，导线长300mm
H	直接出线式，导线长600mm
C	导管式
D	DIN形插座式
＊DL	带灯插座式VO301无

＊准标准

托架

无记号	无
B	有

过电压保护回路

无记号	无
S	有(仅G、C)

螺纹种类

无记号	Rc
F	G
N	NPT
T	NPTF

外形尺寸图（毫米）

直接出线式：VT301-□□G

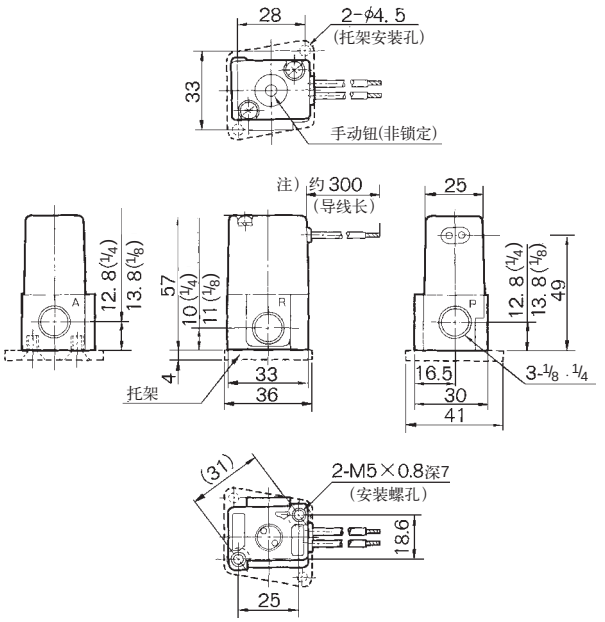

注）导线长也有600mm(VT301-□H)。
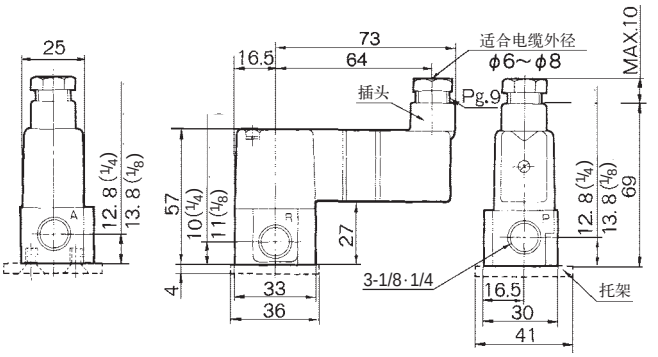
DIN形插座式：VT301-□□D