3通先导式电磁阀/弹性密封 VP3000系列

图形符号

VP3165-□GA

VP3185-□DA

VP3185-□TA

共同规格

使用流体	空气	
零位状态	N.C.(常断)・N.O.(常通)可转换	
先导方式	内部先导式	外部先导式
使用压力范围MPa	0.2～0.8	主路-101.2KP～0.8，先导压力比主路压力高0.01MPa，但最低为0.2Mpa
环境及流体温度	0～60℃	
响应时间	30 毫秒或以下	
最高动作频率	3次/秒	
给油	需要(请用透平1号油ISOVG32)	
手动操作	无锁定按钮式	

电磁线圈规格

导线引出方式		直接出线式(G)，DIN形插座式 (D)
*标准电压		交流:110V,220V(50Hz) 直流: 24V
允许电压变动范围		额定电压的 -15%～+10%
绝缘		B 级或相当等级(130℃)
温升		最高 70℃
功率消耗	交流	启动: 73VA，保持: 28VA
	直流	12W

*有非标准电压可供选择。

型号表示方法

VP3 1 4 5 □ — 04 1 G A □ — □

- 3通
- 单电控
- 阀体大小

4	1/2
6	1
8	1 1/2

- 直接配管型
- 阀规格

无记号	一般用
V	真空・低压用

- 接管口径(IN・OUT口)

记号	接管口径	VP3145	VP3165	VP3185
03	3/8	●		
04	1/2	●		
06	3/4	●	●	
10	1		●	
12	1 1/4		●	●
14	1 1/2			●
20	2			●

- 额定电压

1	AC100V
2	AC200V
3	AC110V
4	AC220V
5	DC24V
6	DC12V
7	AC240V
9	其他

- 导线引出方式

G	直接出线式
T	导管接线座式
D	DIN形插座式
*TL	带灯、导管接线座式
*TS	带过电压吸收器、导管接线座式
*TZ	带灯及过电压吸收器、导管接线座式
*DL	带灯、DIN形插座式
*DS	带过电压吸收器、DIN形插座式
*DZ	带灯及过电压吸收器、DIN形插座式

*准标准

- 零位状态

A	N.C.
B	N.O.

- 先导方式

无记号	内部先导
1	外部先导

- 螺纹种类

无记号	Rc
F	G
N	NPT
T	NPTF

流通能力

型号	接管口径 IN・OUT	接管口径 EXH	有效截面积 mm²
VP3145	3/8	3/4	90
	1/2		105
	3/4		130
VP3165	3/4	1 1/4	230
	1		280
	1 1/4		310
VP3185	1 1/4	2	570
	1 1/2		650
	2		650

常通/常断转换

NC.NO 变换时是将先导阀取下，将转换板和上下密封垫一齐移动，NC“常断”时是将▲标志与NC相对上。而NO“常通”是将▲标志与NO相对上。但请注意，NO规格是仅当阀门的正规压力到达时才动作。

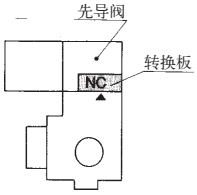

外形尺寸图（毫米）

DIN形插座式

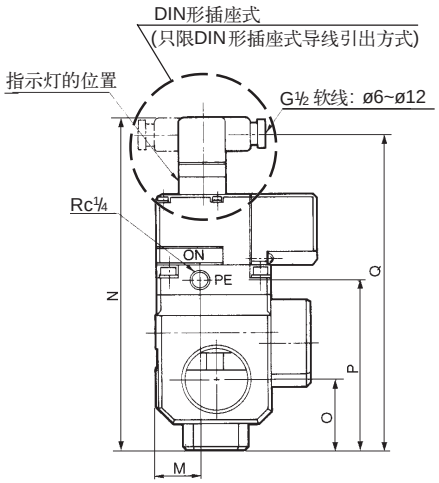

直接出线式(G)

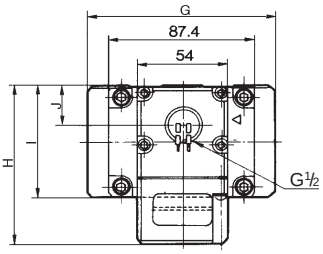

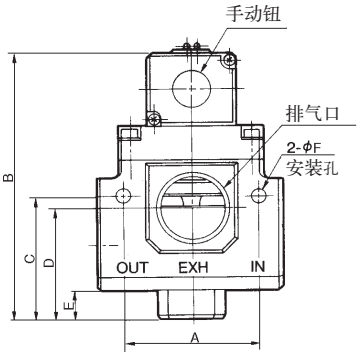

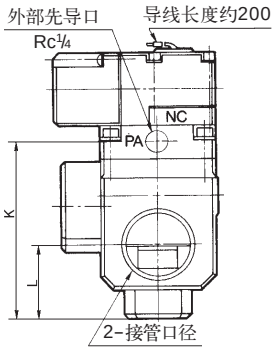

型号	接管口径	排气口	A	B	C	D	E	F	G	H	I	J	K	L	M	N	O	P	Q
VP3145	3/8・1/2・3/4	3/4	71	138	55	52	14	8.5	–	101	71	30	83	32	26	194	32	83	166
VP3165	3/4・1・1 1/4	1 1/4	82.6	163	75	68	17	8.5	113	100	71	30	108	45	26	219	45	108	207
VP3185	1 1/4・1 1/2・2	2	118	185	95	80	14	13	140	106	81	35	130	52	31	241	52	130	229