MAF900 系列

空氣調理組合(過濾器)

符號：

手動排水

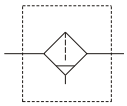

自動排水

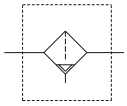

特點：

- 具有高度的除水性能可去除高達99%的水份。
- 適用於管路源頭，大流量工具及氣壓缸的操作使用。

規格：

型號	MAF900
配管口徑代號	40A
配管口徑尺寸	1 1/2
使用流體	空氣
使用壓力範圍（※1）	0.05~1.75 MPa
周圍溫度	0~＋80℃ (不凍結)
過濾精度	標準：50 μm
流量（※2）	20000 ℓ/min
重量	2035 g

※1. 選用自動排水閥，使用壓力範圍 0.15~1.75 MPa。
※2. 流量為壓力 P=0.6 MPa，壓力降△P=0.1 MPa 時之值。

訂購代號：

MAF900 – 40A – D – S – □

- **型號**
- **配管口徑代號**
  40A: 1 1/2
- 無：手動排水
  D：自動排水
- **濾心材質**
  無：塑膠
  S：燒結銅合金
- **配管口螺牙**
  無：Rc牙
  G：G牙
  NPT：NPT牙

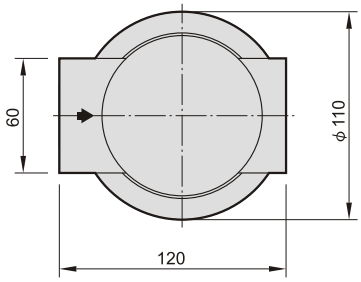
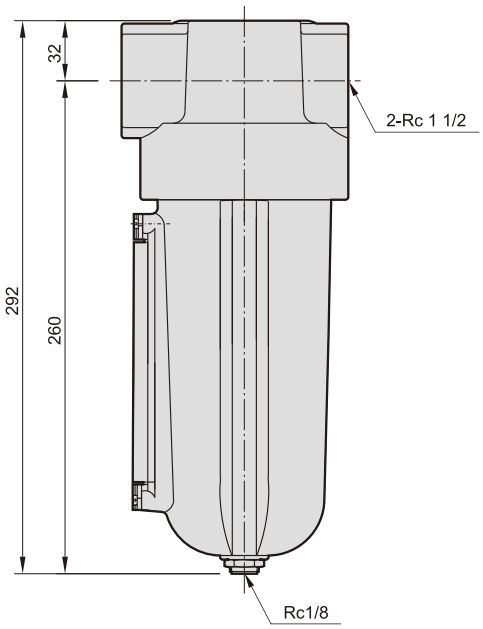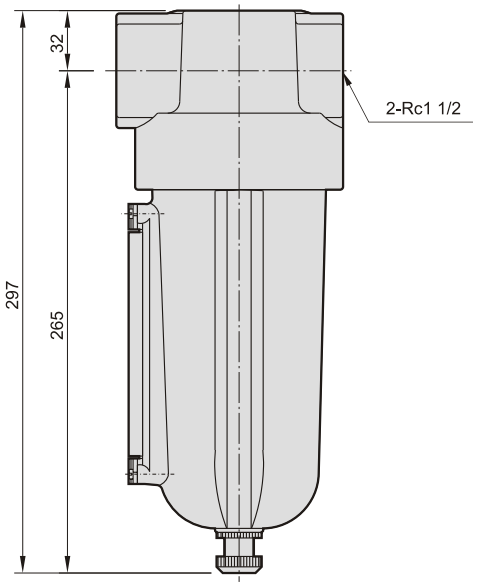
自動排水型