该系列电磁阀采用德国技术，具有排气迅速、 换向频率高、结构紧凑、外形小巧、动作灵敏可靠等优点，连接形式为板接式、管接式和集装式，其中管接式可单独用来控制气动执行元件，板接式常作为电控阀的先导阀使用。

■ 图形符号

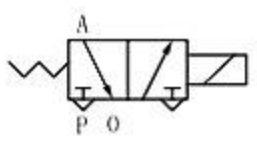

常闭型

性能参数		XBKK022-1.6	XBKK022-L1.6	XBKK032-2	XBKK032-L2	W(G)AKR035-3.5	W(G)AKR035-L3.5
工作介质		过滤压缩空气或中性气体					
结构特点		直动式					
接线方式		DIN式(DIN43650)					
公称通径(mm)		φ1.6		φ2.0		φ3.5	
额定流量(l/min)		65		100		280	
工作压力范围(MPa)		0-0.8					
换向时间(S)		≤0.03					
环境温度和介质温度(℃)		5-50					
绝缘等级		F					
功率	DC24(W)	5.5		7.5		23（仅适用于GAKR型）	
	AC110(AV)	10/7		16/10		57/34(仅适用于WAKR型)	
防护等级		IP65(DIN40050)					
手动操作		螺丝刀旋转锁定					
润滑		不需要					
重量(kg)		0.13	0.15	0.28	0.35	0.42	0.5
通电持续率		100%ED				100%ED	
工作电压(V)		AC220,DC24,*		AC220,DC24,*		AC220V DC24V	
标准附件		管式：安装螺钉 板式：安装螺钉及O形圈					

*：其他电压可特殊订货

■ 结构原理图

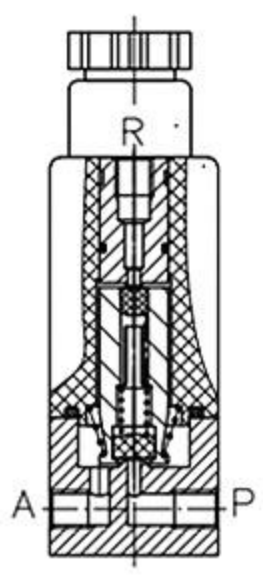

■ 型号说明

MF- XBKK022-L 2-2

① ② ③ ④ ⑤

① 组装方式：集装式MF
管接式或板接式不标注
② 系列号
③ 连接方式：管接式L
板接式或集装式不标注
④ 公称通径
⑤ 集装阀数量
单阀不标注

■ 订货说明

1、022系列，板接式，AC220V
正确型号：XBKK022-1.6
AC220V

2、035系列，管接式，AC220V
正确型号：WAKR035-L3.5
AC220V

3、035系列，5联集装，DC24V
正确型号：MF-GAKR035-3.5-5
DC24V

■ 外形及安装尺寸图

XBKK022-L1.6

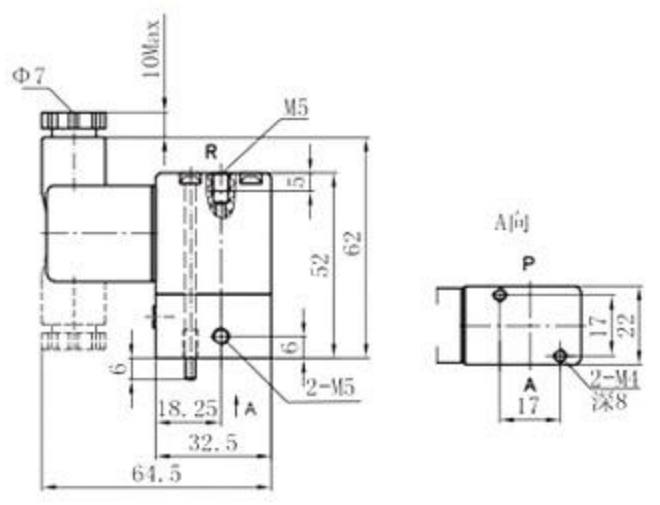

XBKK022-1.6

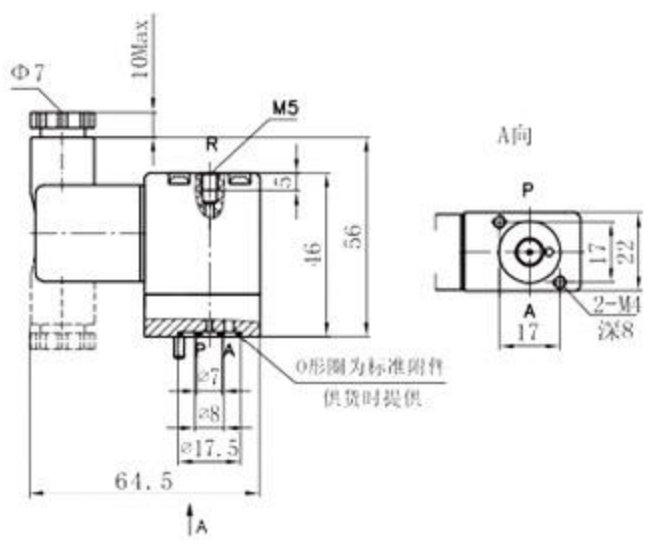

MF-XBKK022-1.6-*

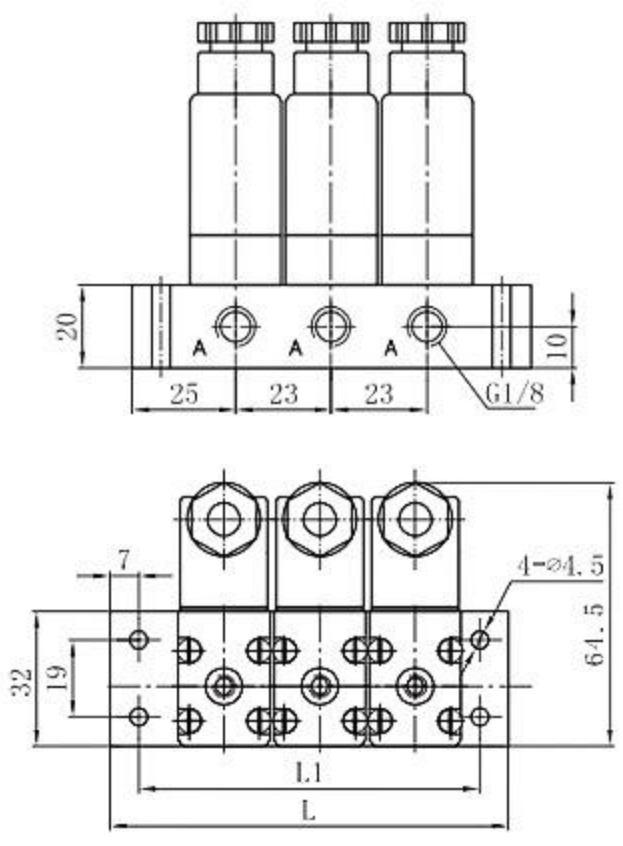

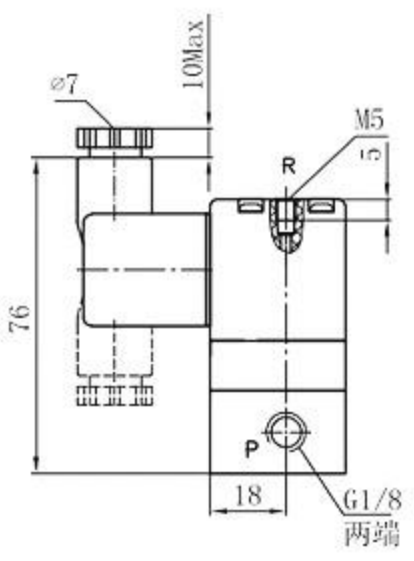

集装阀尺寸表

单位：mm

代号＼件数	2	3	4	5	6	7	8	9	10
L	73	96	119	142	165	188	211	234	257
L1	59	82	105	128	151	174	197	220	243

■ 外形及安装尺寸图

XBKK032-L2

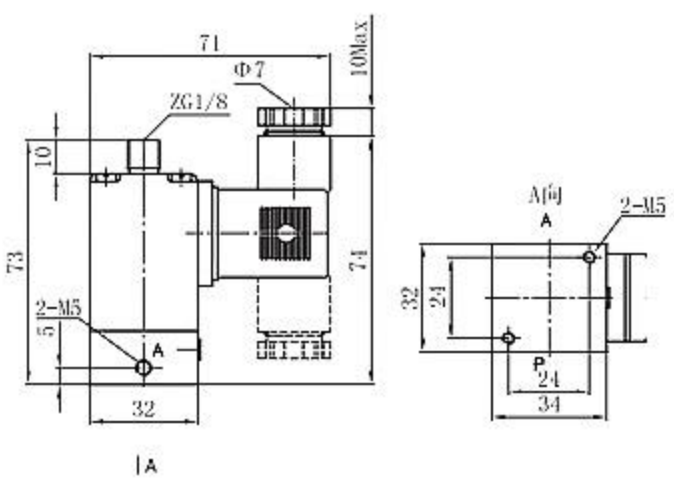

XBKK032-2

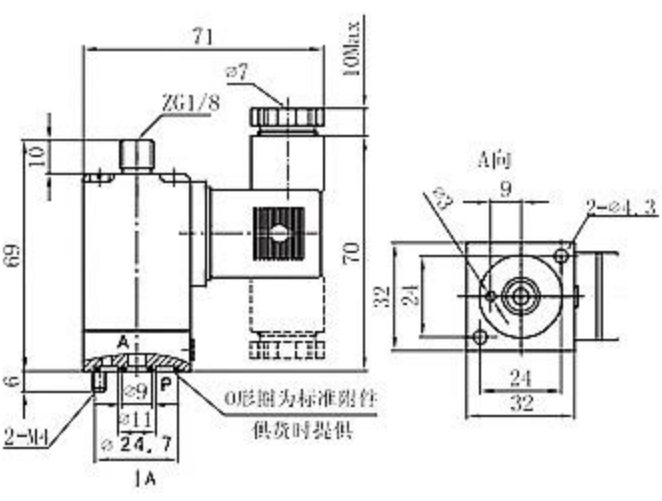

MF-XBKK032-2-*

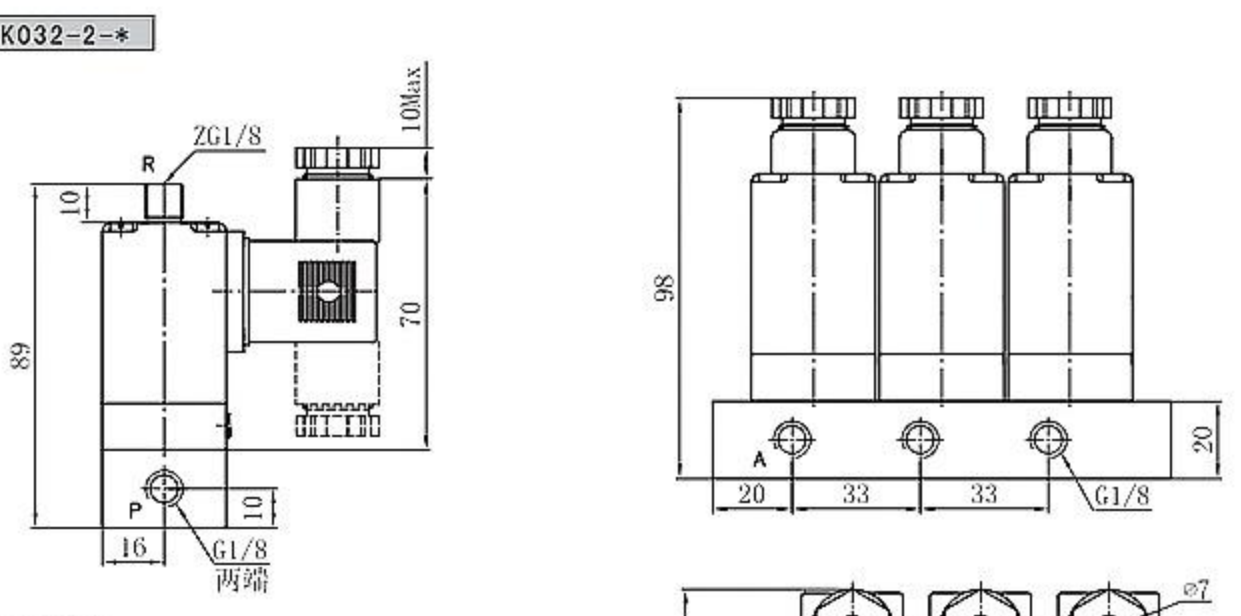

集状阀尺寸表

单位：mm

代号＼件数	2	3	4	5	6	7	8	9	10
L	85	118	151	184	217	250	283	316	349
L1	75	108	141	174	207	240	273	306	339

■ 外形及安装尺寸图

G (W) AKR035-L3.5

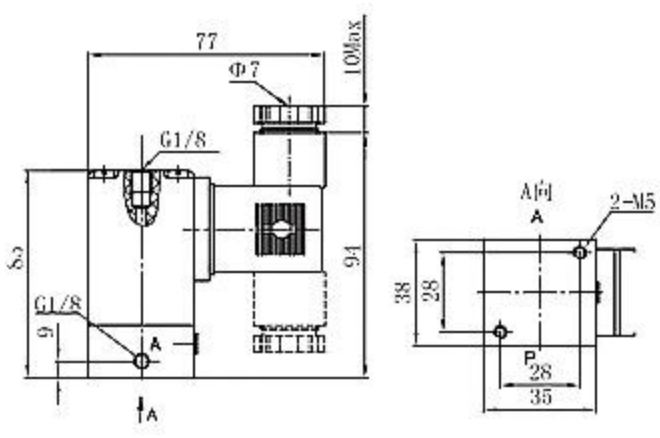

G (W) AKR035-3.5

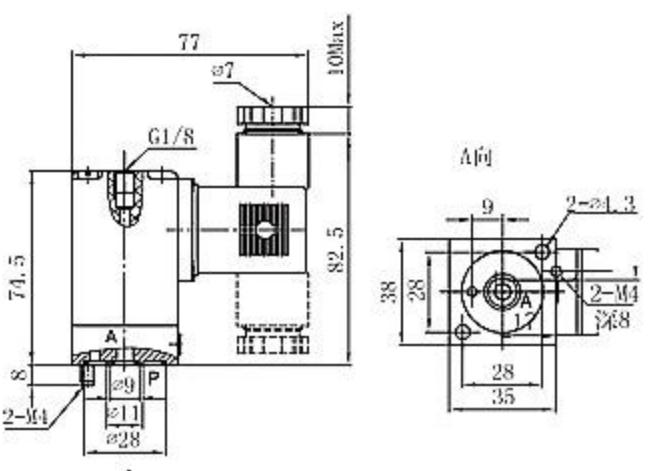

MF-G (W) AKR035-3.5-*

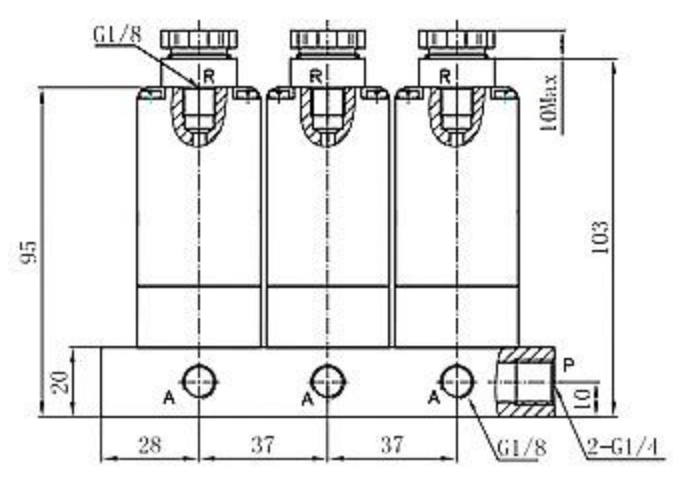

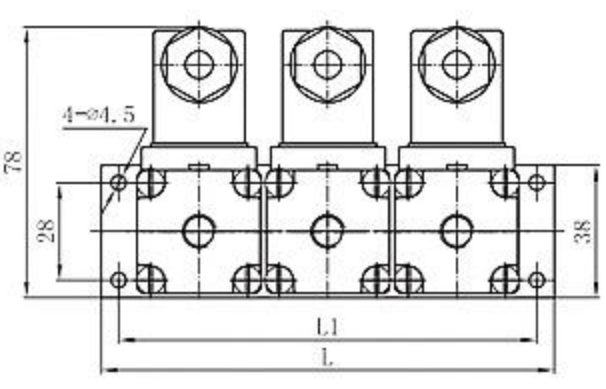

集装阀尺寸表

单位：mm

代号＼件数	2	3	4	5	6	7	8	9	10
L	93	130	167	204	241	278	315	352	389
L1	83	120	157	194	231	268	305	342	379